COLLETTORE DI DRENAGGIO

SEZIONE TIPO lungo il parcheggio
scala 1:25

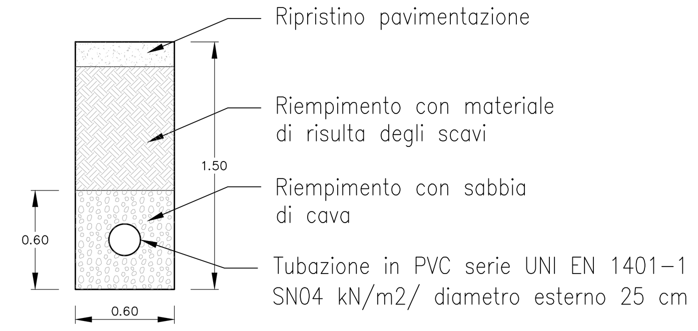

SEZIONE TIPO sotto scogliera
scala 1:25

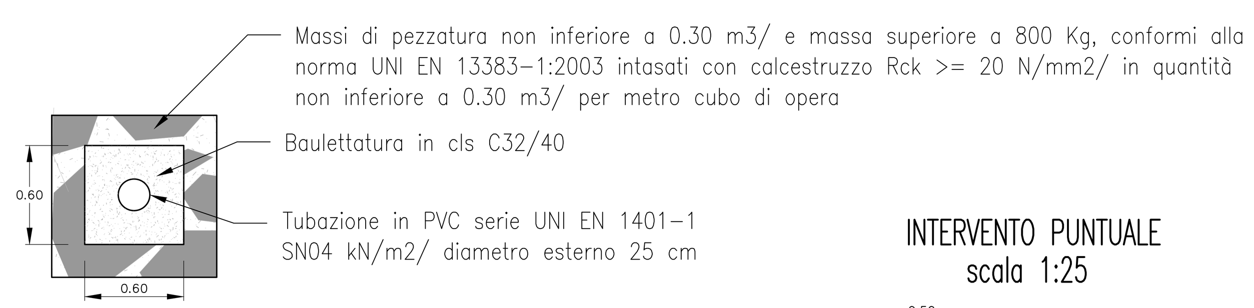

TENUTA IN VETRO

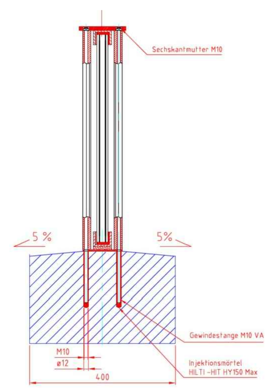

CARATTERISTICHE CROMATICHE E MATERICHE INTERVENTI DI MITIGAZIONE

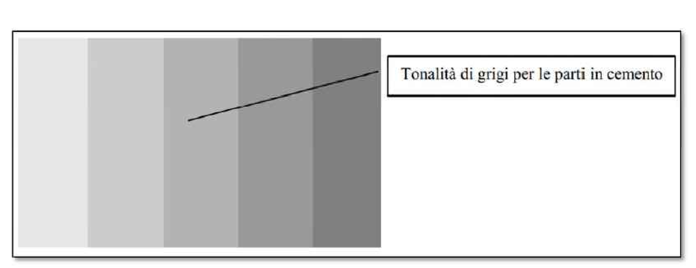

TONALITA' DI GRIGI PREVISTE PER LE PARTI IN CALCESTRUZZO A VISTA O RIVESTITE CON INTONACO A CALCE (nota 11669 del Comune di Bussoleno)

ESEMPIO DI RIVESTIMENTO DEL PARAMENTO IN PIETRAME RASO-PIETRA (nota 11669 del Comune di Bussoleno)

SEZIONE TIPO "A1"
scala 1:50

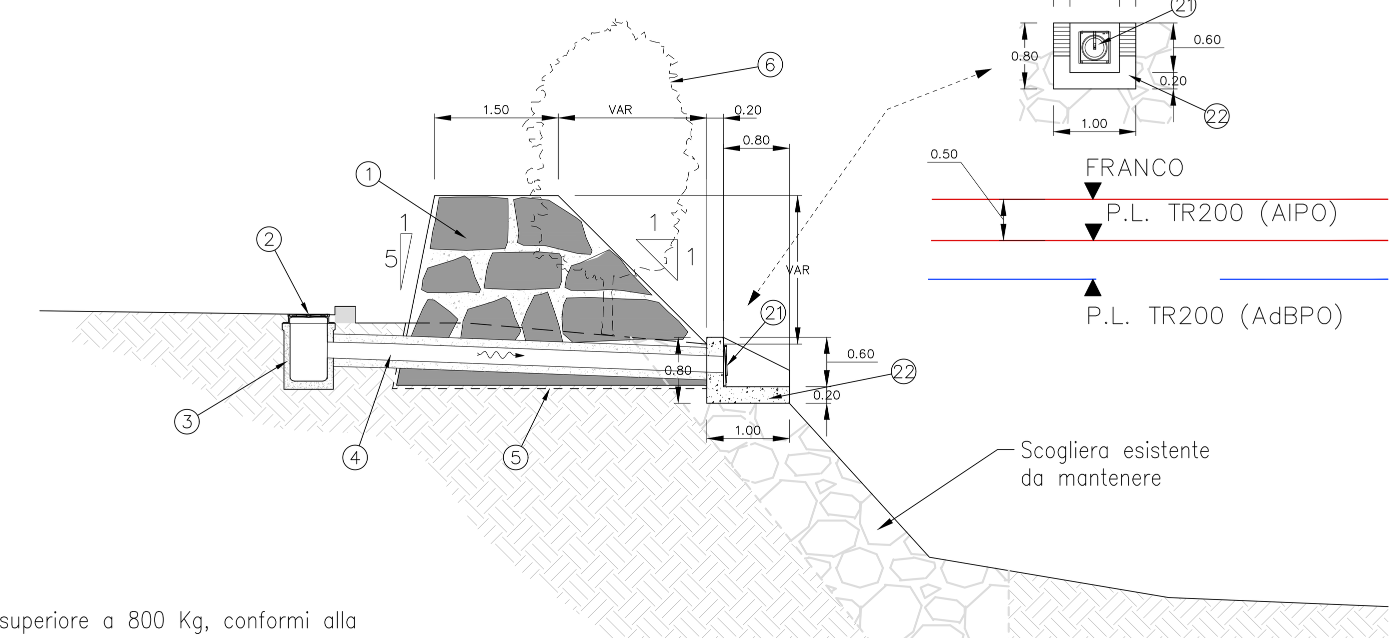

INTERVENTO PUNTUALE
scala 1:25

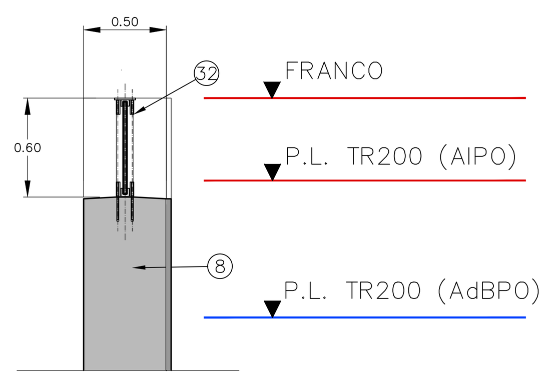

SEZIONE TIPO "A2"
scala 1:50

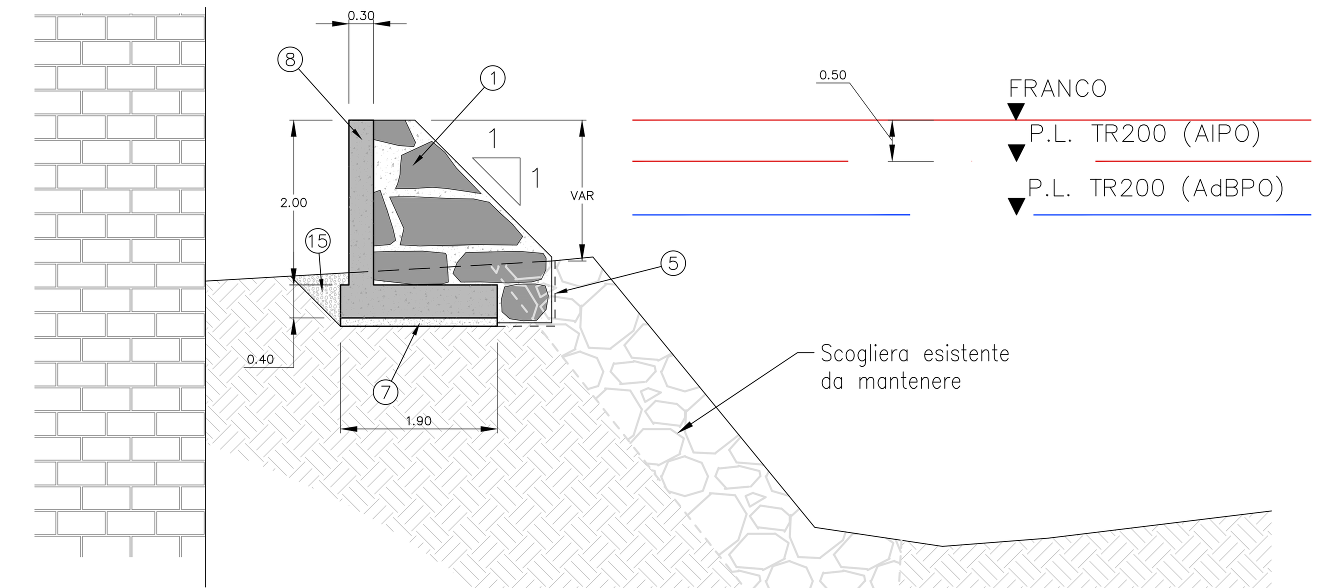

SEZIONE TIPO "A3"
scala 1:50

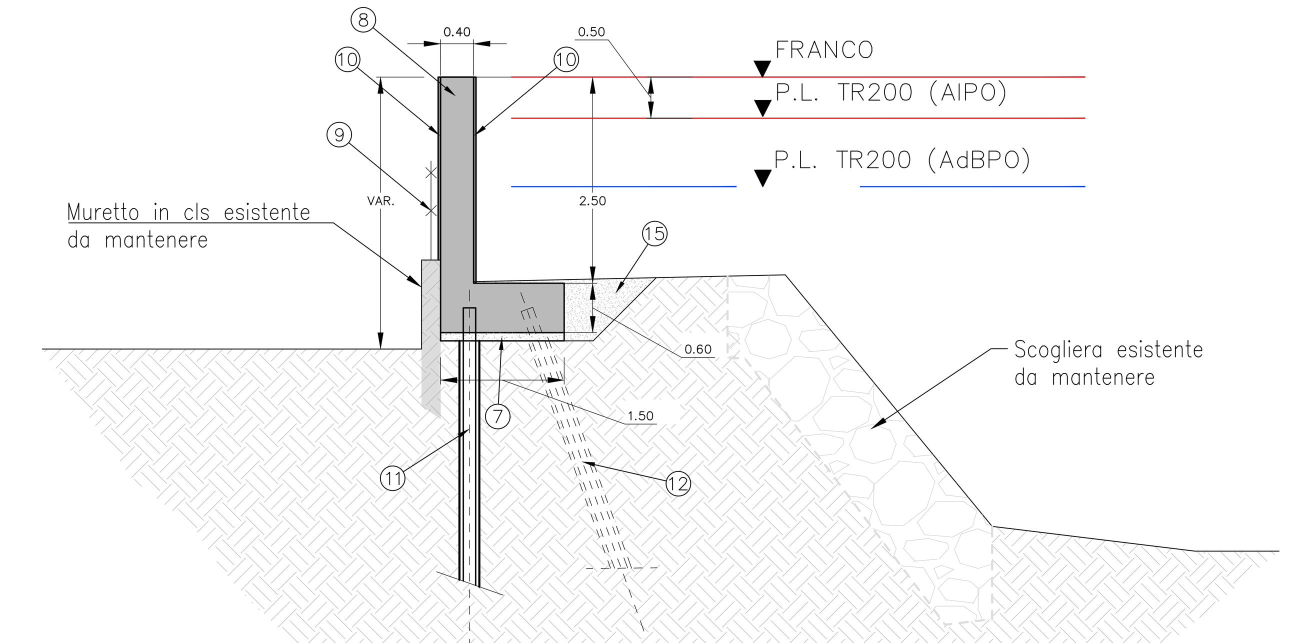

SEZIONE TIPO "B"
scala 1:50

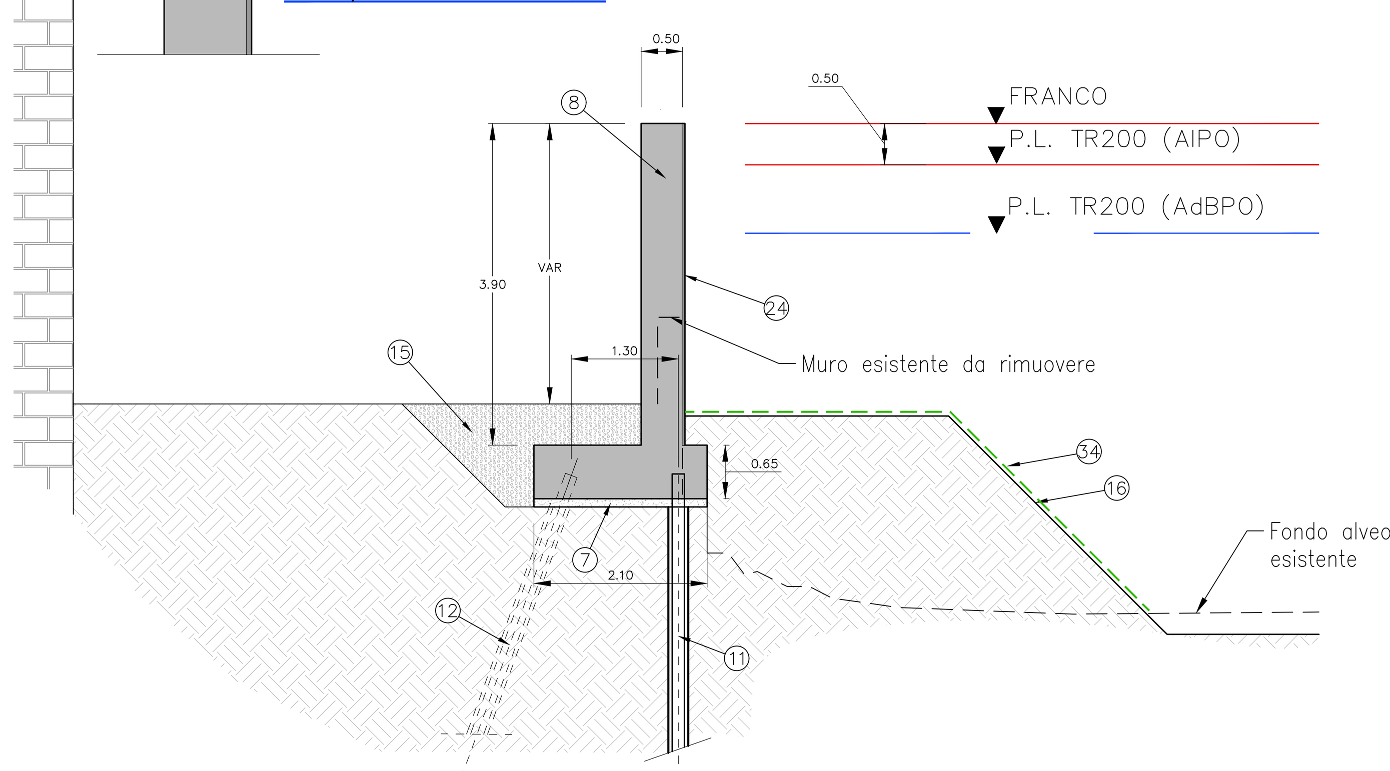

SEZIONE TIPO "C"
scala 1:50

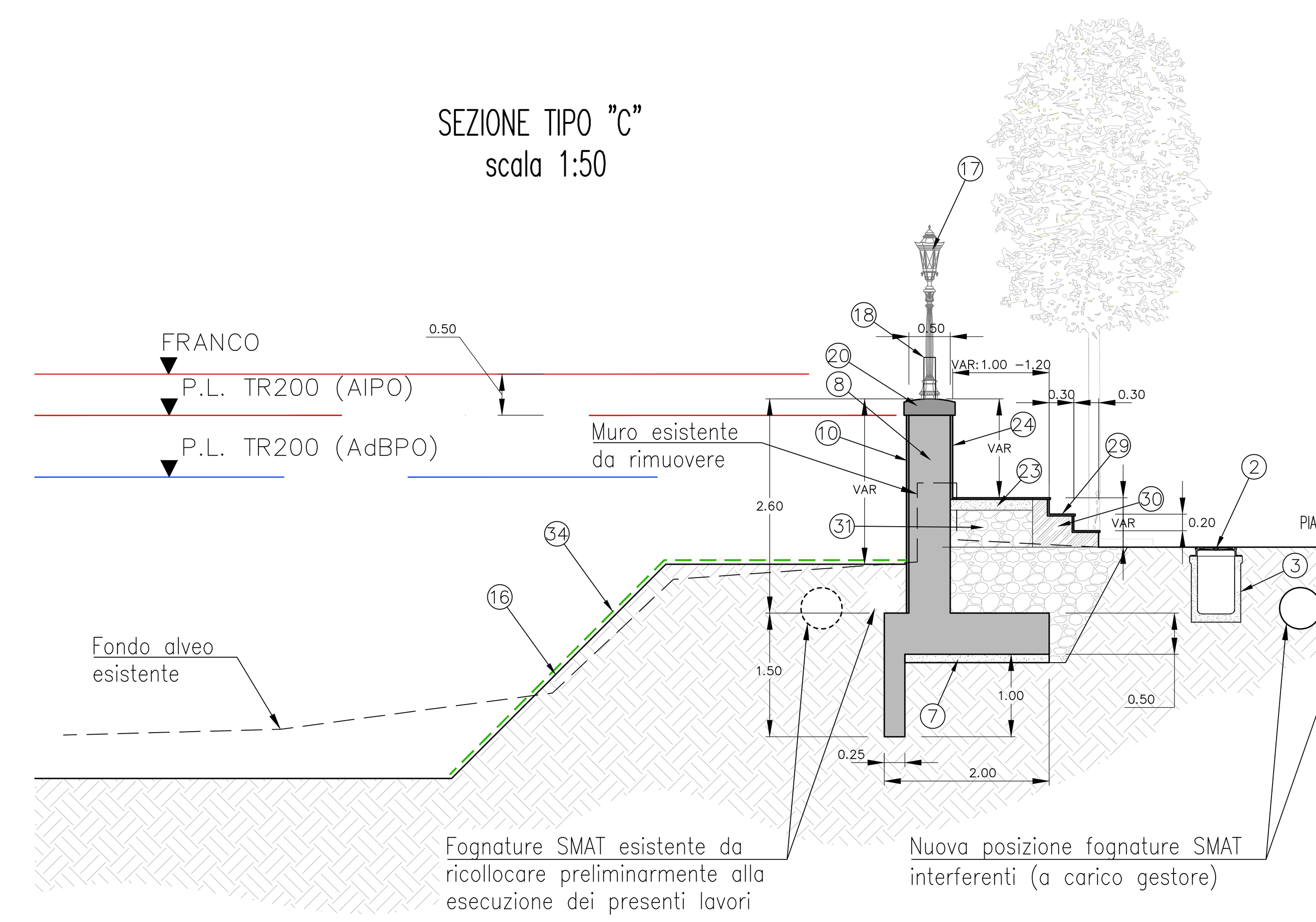

SEZIONE TIPO "D"
scala 1:50

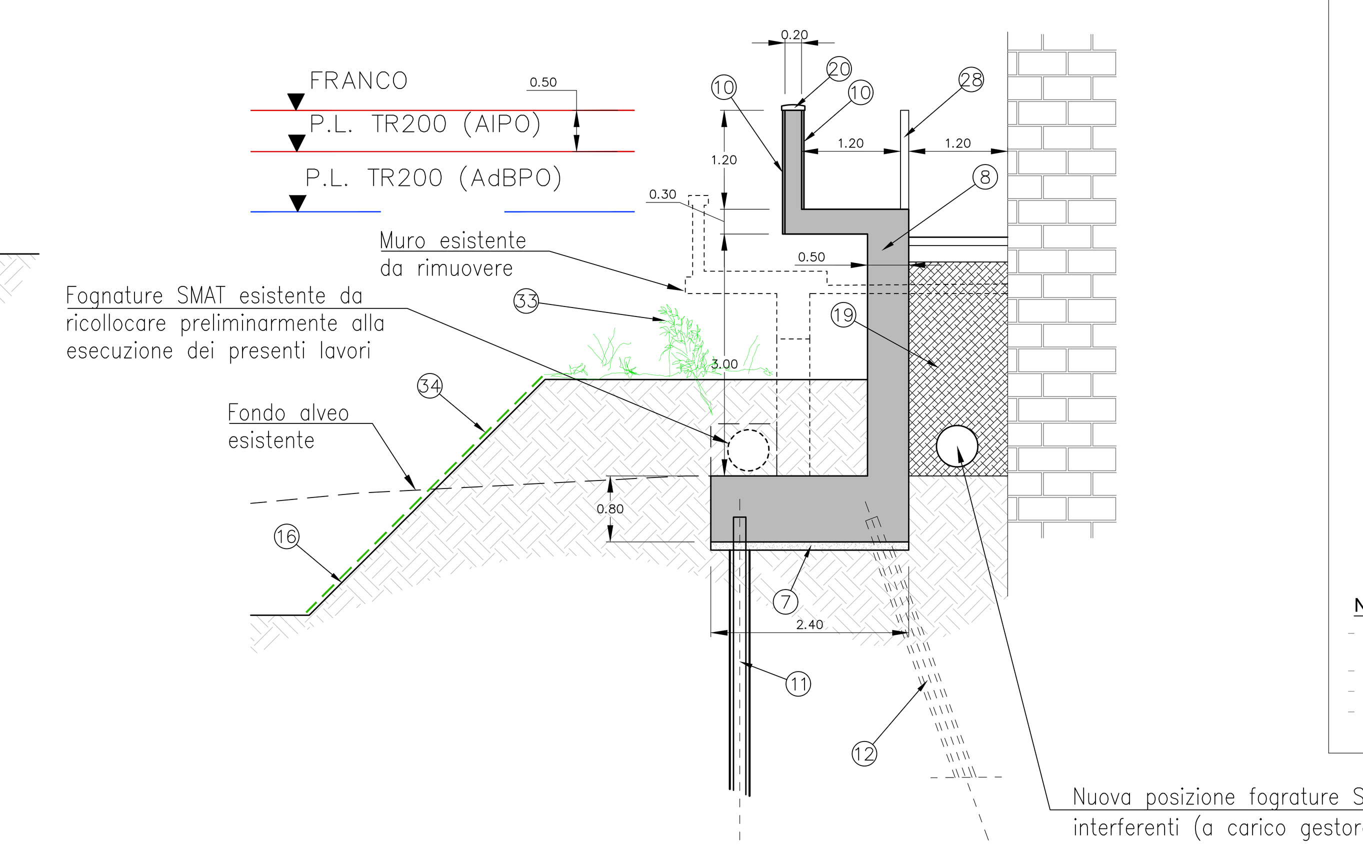

SEZIONE TIPO "E"
scala 1:50

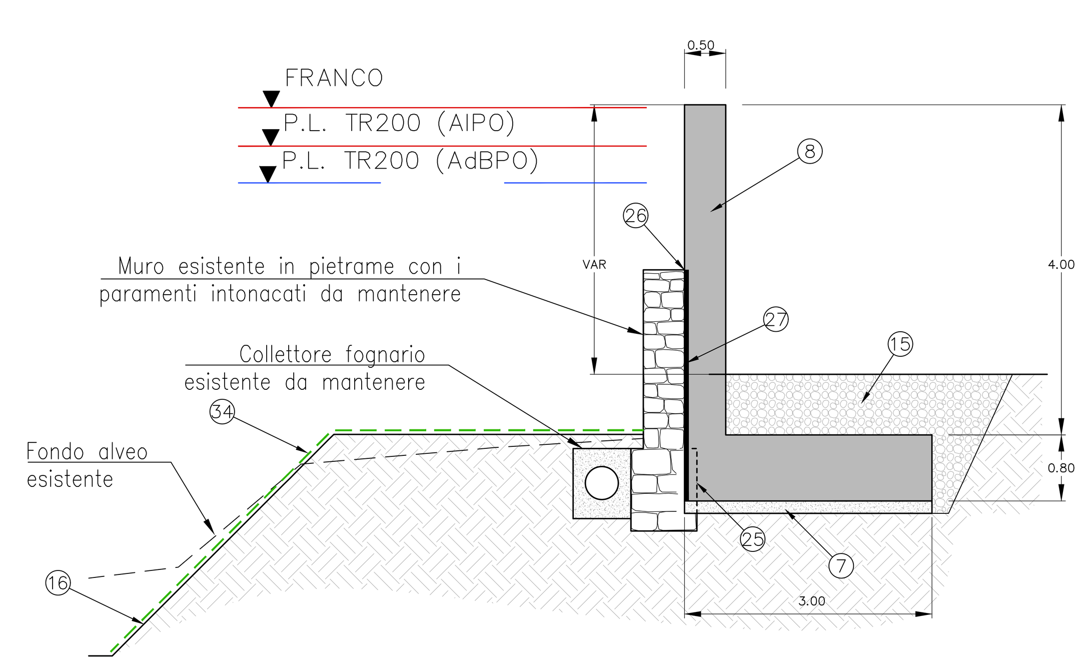

SEZIONE TIPO "F"
scala 1:50

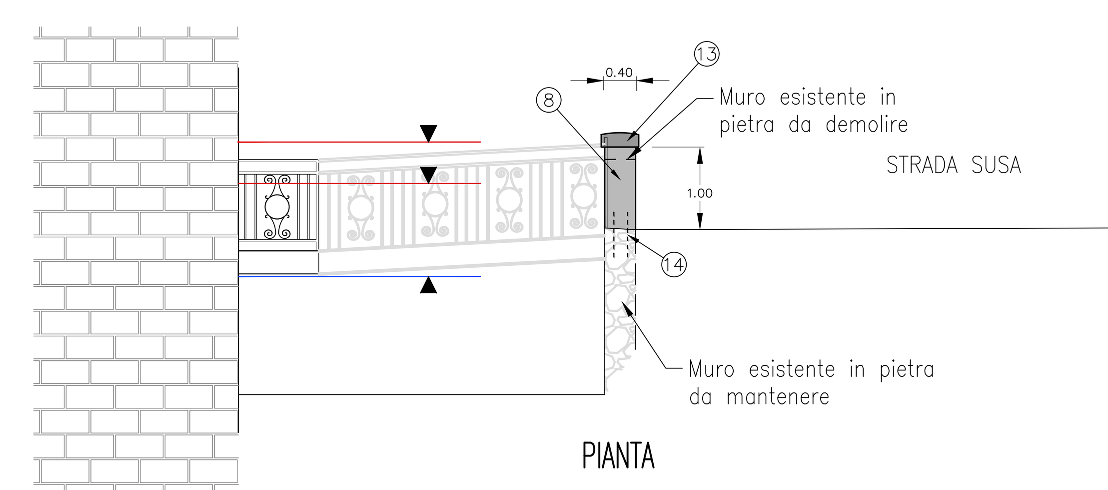

PIANTA

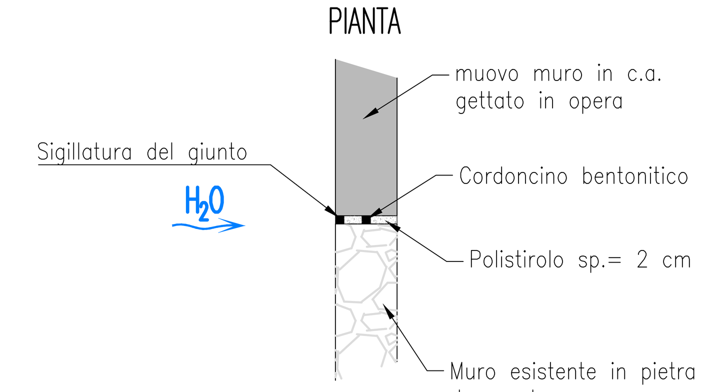

SEZIONE TIPO "G"
scala 1:50

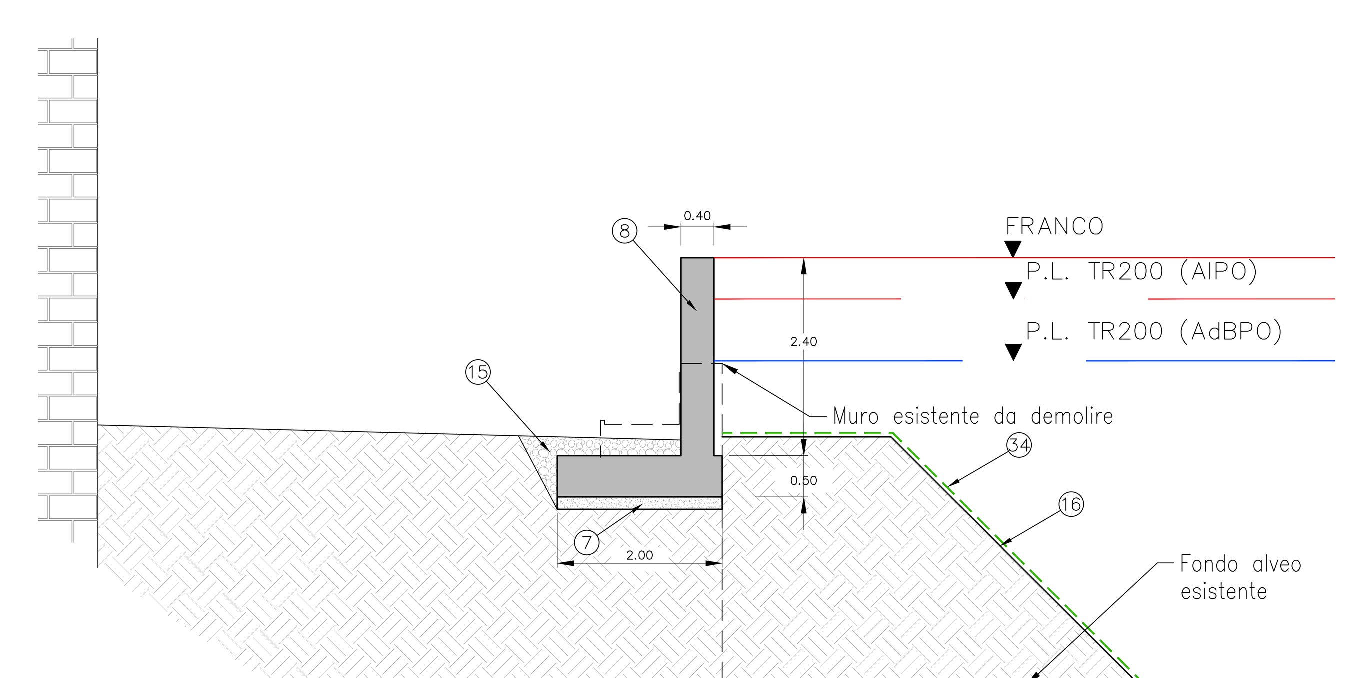

LEGENDA DI PROGETTO

1. Massi di pezzatura non inferiore a 0.30 m³ e massa superiore a 800 Kg, conformi alla norma UNI EN 13383-1:2003 intasati con calcestruzzo Rck ≥ 20 N/mm² in quantità non inferiore a 0.30 m³ per metro cubo di opera
2. Griglia in ghisa UNI EN 124 classe D400 dim. 540x540 mm
3. Pozzetto in cls prefabbricato per raccolta acque
4. Tubazione in PVC serie UNI EN 1401-1 SN04 kN/m² diametro esterno 25 cm
5. Geotessile tessuto non tessuto peso ≥300 gr/m²
6. Rimozione vegetazione interferente
7. Magrone di fondazione C12/15
8. Muro di contenimento con cls C32/40-XC2
9. Rete metallica esistente da rimuovere
10. Rivestimento paramento con intonaco a calce
11. Micropali diametro di perforazione ø240mm, armatura con tubi ø156mm - sp 5 mm - acciaio S355JR - l=10 m, interasse 110 cm
12. Micropali diametro di perforazione ø240mm, armatura con tubi ø156mm - sp 5 mm - acciaio S355JR - l=10 m, interasse 110 cm inclinati di 20°
13. Ricollocazione in opera di copertina esistente
14. Bolzoni di collegamento - perforazione Ø25 profondità 30 cm armata con barre in acciaio B450C Ø20 L= 60 cm sigillatura con boiacca fluida
15. Riempimento con materiale proveniente dallo scavo
16. Intervento di disalveo e riprofilatura
17. Ricollocazione pali illuminazione al termine dei lavori
18. Profili metallici annegati nel getto per inserimento panconi
19. Riempimento con cls magro
20. Copertina in piestra
21. Valvola antiriflusso fine linea costruita in polietilene, metallerie in acciaio inox, per accoppiamento a parete verticale; battente verticale; tenuta idraulica 0,2 bar; guarnizione di tenuta in EPDM
22. Manufatto in c.a. per alloggiamento Valvola antiriflusso
23. Soletta in cls C25/30 armata con rete elettrosaldata
24. Rivestimento nuovo muro in c.a. "raso-petra"
25. Locale parziale demolizione fondazione esistente
26. Sigillatura del giunto
27. Lastra di polistirolo sp.= 5 cm
28. Ringhiera in ferro con vernice micacea
29. Pavimentazione in pietra di luserna sp.= 2-4 cm posata a mosaico
30. Gradonatura in cls C25/30
31. Riempimento in materiale stabilizzato
32. Elemento di tenuta in vetro di sicurezza multistrato, tipo IBS Glass Wall HW-GW50LI, montato su telaio con profilo in alluminio EN AW 6063, fissati con idonei tirafondi alla sommità del muro arginale, tenuta mediante guarnizione interna in gomma EPDM. Altezza di ritenuta 60 cm.
33. Mitigazione ambientale mediante fornitura e messa a dimora di Berberis Vulgaris - Crespino
38. Inerbimento con semina a spaglio

SPECIFICHE MATERIALI

CALCESTRUZZO	R_{ck} (N/mm²)	Aggregato (mm)	Classe di esposizione ENV 206	ac_{MAX}	Classe di consistenza	Copriferro (mm)
Muri arginali	40 (C32/40)	< 32	XC2	0.60	S3	50
Micropali	30 (C25/30)	< 32	XC2	0.60	S4	50

È severamente vietata qualunque aggiunta d'acqua in cantiere.
Classe di resistenza del cemento: Testo Unico per le Costruzioni (2008) - UNI EN 206-1:2006
Tutte le caratteristiche sopra riportate devono essere riportate nella bolla di consegna della fornitura.
Prima di ogni getto deve essere avvisata la D.L. strutturale.
Eseguire i prelievi per i controlli di accetazione del conglomerato secondo la normativa vigente
In ogni caso, deve essere comunque eseguito ALMENO UN PRELIEVO PER OGNI GIORNO DI GETTO.

ACCIAIO B450C (controllato in stabilimento)	f_{yk}(N/mm²)	f_{tk}(N/mm²)	A_{gt}
	≥ 450	≥ 540	≥ 7.5 %

ACCIAIO MICROPALI S355	t (mm)	f_{yk}(N/mm²)	f_{tk}(N/mm²)
	≤ 40	≥ 355	≥ 510

Ogni fornitura deve essere marchiata secondo norma con il marchio depositato del Produttore e deve essere accompagnata da una copia conforme del relativo certificato, con data NON ANTERIORE a emesso dal Laboratorio Ufficiale incaricato del controllo in stabilimento.

NORME DI ESECUZIONE

LUNGHEZZE DI SOVRAPPOSIZIONE MINIME PER ARMATURE CORRENTI	Diametro	Ø8	Ø10	Ø12	Ø14	Ø16	Ø20	RETI
	cm		50		60	65	80	2 maglie

L'idoneità del piano di posa delle fondazioni dovrà essere verificata in sito a cura della D.L., così come il piano di ripresa dei pilastri e delle altre strutture verticali.

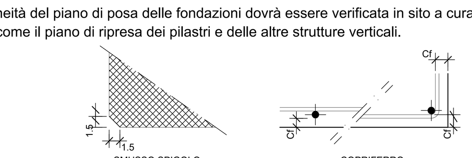

NOTE

- Tutte le misure dovranno essere verificate in loco e successivamente ad eventuali demolizioni. Verificare inoltre la rispondenza delle quote indicate con i disegni architettonici.
- Nessuna opera in c.a. potrà essere gettata e disarmata senza la preventiva autorizzazione della D.L.
- Verificare tutte le forometrie con il progettista degli impianti
- Non effettuare fori sulle strutture portanti senza previa approvazione della D.L.

art ambiente risorse territorio

AIPo Agenzia Interregionale per il fiume Po UFFICIO DI TORINO

OPERE IDRAULICHE DI 3° CATEGORIA
Fiume Dora Riparia

(TO-E-1274)
COMPLETAMENTO OPERE ARGINALI DEL FIUME DORA RIPARIA A PROTEZIONE DELL'AMBITO DI BUSSOLENO (TO)

Progetto Esecutivo

INTERVENTI DI PROGETTO
Sezioni tipologiche di progetto e particolari costruttivi - Scale Varie

Tavola 4.7

approvato	Ing. Ivo Fresia
verificato	Ing. Giuseppe Campi
elaborato	Geom. Antonio de Filippis

Il Progettista e Responsabile dell'integrazione fra le varie prestazioni specialistiche:	Dott. Ing. Giuseppe CAMPI
Il Responsabile Unico del Procedimento:	Dott. Ing. Gianluca ZANICHELLI

rev.	sigla			data
1	AD	GC	FR	Febbraio 2021
0	AD	GC	FR	Agosto 2020

codice elaborato 0487-05-05-005N-01

IAS REGISTER
01PQ-Mod07
Rev. 1
Data emissione: 02.2018
www.artambiente.it